КОМПАКТНЫЕ УСТАНОВКИ LK-MINI

Масса установки 35 кг.

Примечание: габаритные размеры LK-Mini-800 и LK-Mini-1200 совпадают.

Примечание: для 12 кВт регулирование скорости вращения вентилятора не предусмотрено.

Обозначение при заказе **LK-Mini - 800 - L 4/220 - e**

Наименование

Типоразмер:
800
1200 (только для LK-Mini - H)

Тип нагревателя:
H - жидкостный нагреватель
L - электрический нагреватель

Сторона обслуживания:
R - справа
L - слева

для электрического -
2/220 - 2кВт/220В
4/220 - 4кВт/220В
6/220 - 6кВт/220В
6/380 - 6кВт/380В
9/380 - 9кВт/380В
12/380 - 12кВт/380В

Опция включения вытяжного вентилятора (добавляется по требованию заказчика)

В состав установки входит система автоматического управления.

Компактная установка LK-Mini-800-L

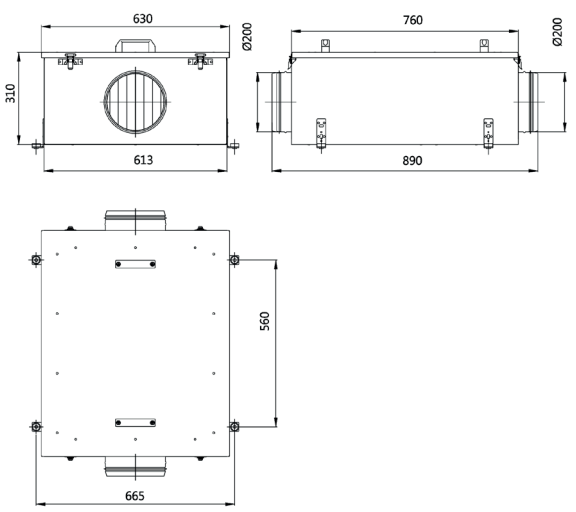

Компактная установка LK-Mini-800-H

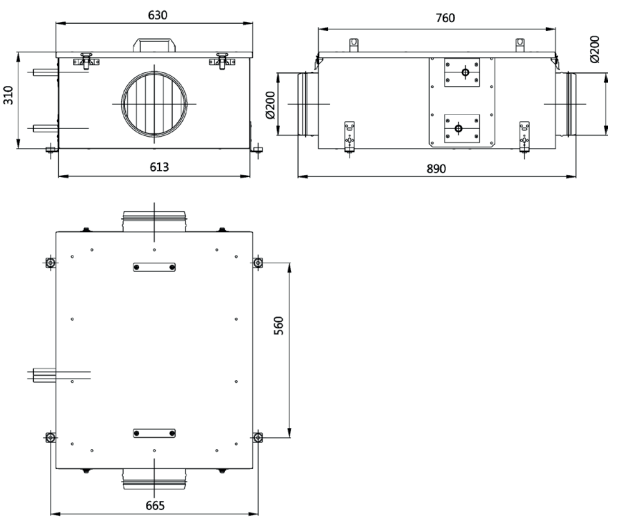

LK Mini-800

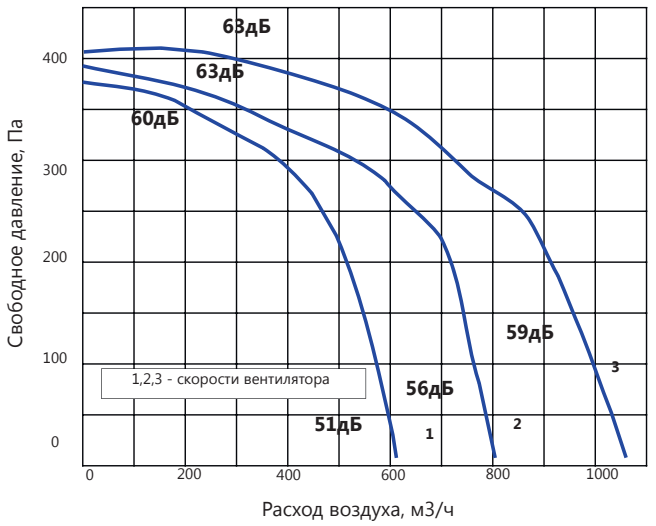

LK Mini-1200

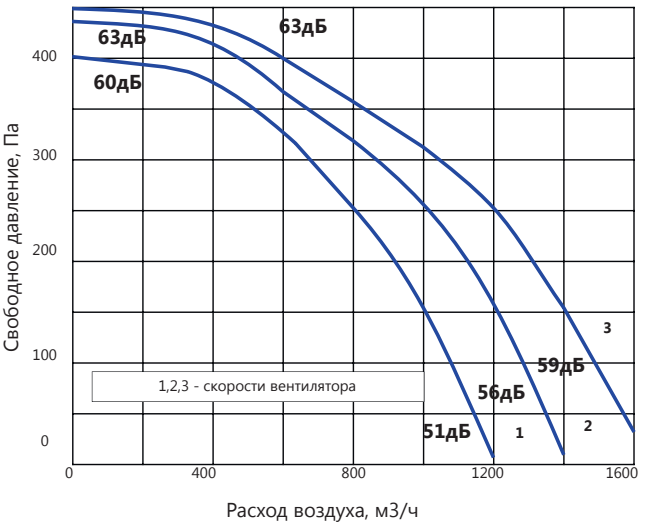

Обозначение при заказе **LK-Mini - 1200 - R1 - L 4/220**

Наименование

Типоразмер

Роторный рекуператор

Тип нагревателя:
H - жидкостный нагреватель
L - электрический нагреватель

Сторона обслуживания:
R - справа
L - слева

для электрического -
2/220 - 2кВт/220В
4/220 - 4кВт/220В
6/220 - 6кВт/220В
6/380 - 6кВт/380В

В состав установки входит система автоматического управления.

Масса установки 137 кг.

Расчёт производится в программе подбора.

Для расчёта без программы следует принимать:
1) аэродинамические характеристики: по графику
2) теплотехнические характеристики: исходя из эффективности рекуператора 70%

Компактная установка LK-Mini-1200-R1L

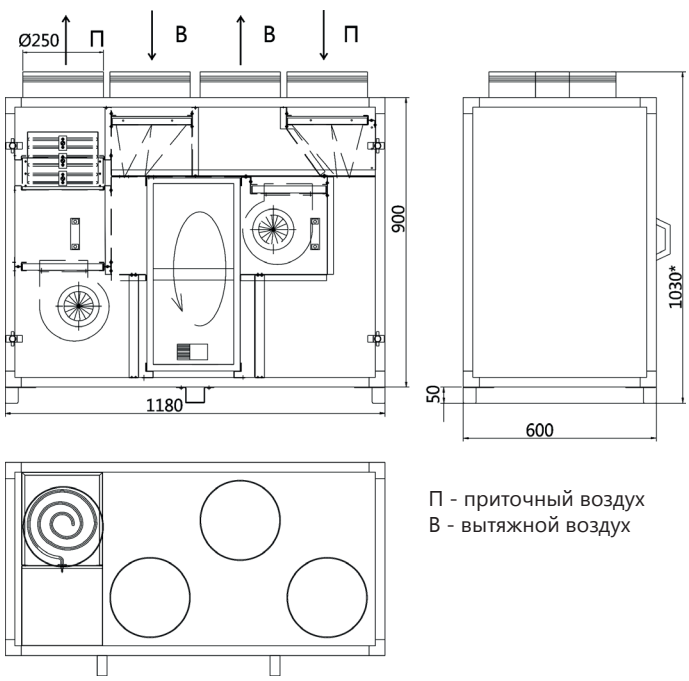

П - приточный воздух
В - вытяжной воздух

Компактная установка LK-Mini-1200-R1H

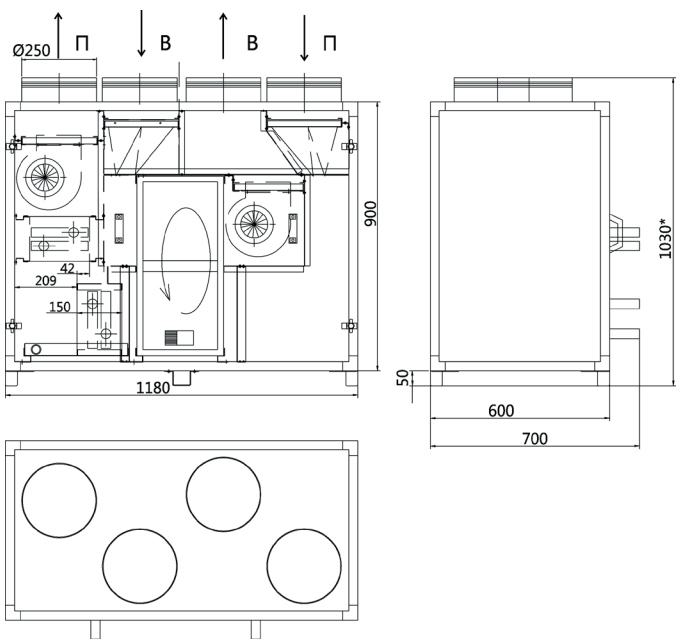

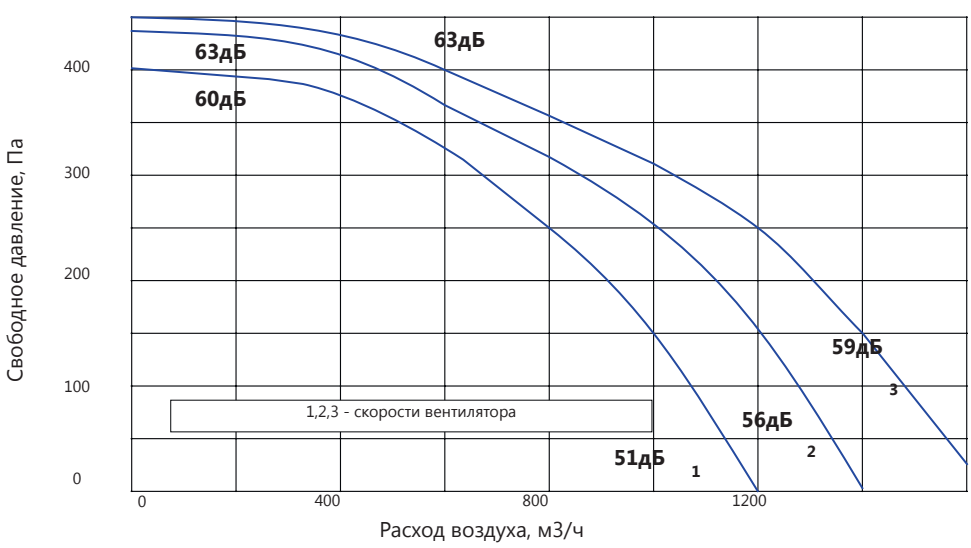

График аэродинамических характеристик установок

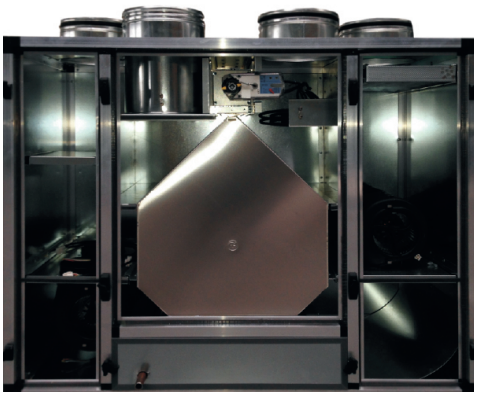

Масса установки 145 кг.

Расчёт производится в программе подбора.

Для расчёта без программы следует принимать:
1) аэродинамические характеристики: по графику
2) теплотехнические характеристики: исходя из эффективности рекуператора 80%

Обозначение при заказе **LK-Mini - 1200 - R2 - L 2/220**

Наименование

Типоразмер

Пластинчатый рекуператор

Тип нагревателя:
H - жидкостный нагреватель
L - электрический нагреватель

Сторона обслуживания:
R - справа
L - слева

для электрического -
1/220 - 1кВт/220В
1,5/220 - 1,5кВт/220В
2/220 - 2кВт/220В

В состав установки входит система автоматического управления.

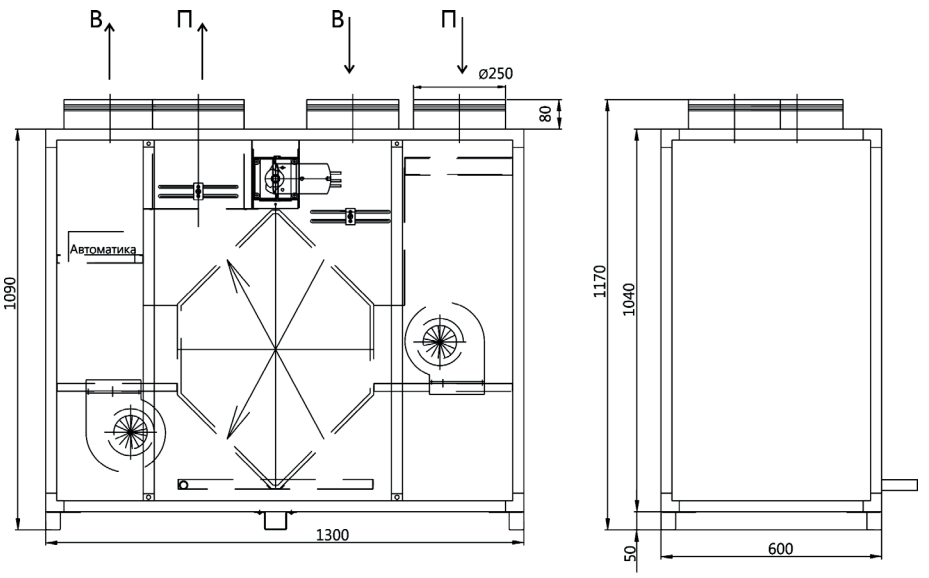

П - приточный воздух
В - вытяжной воздух

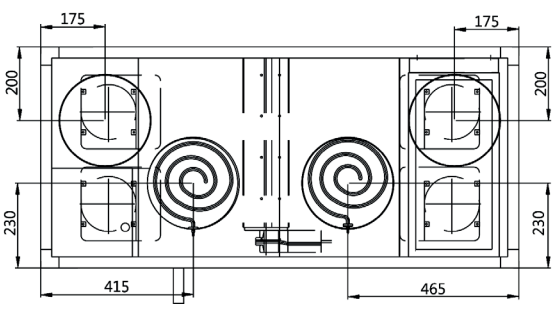
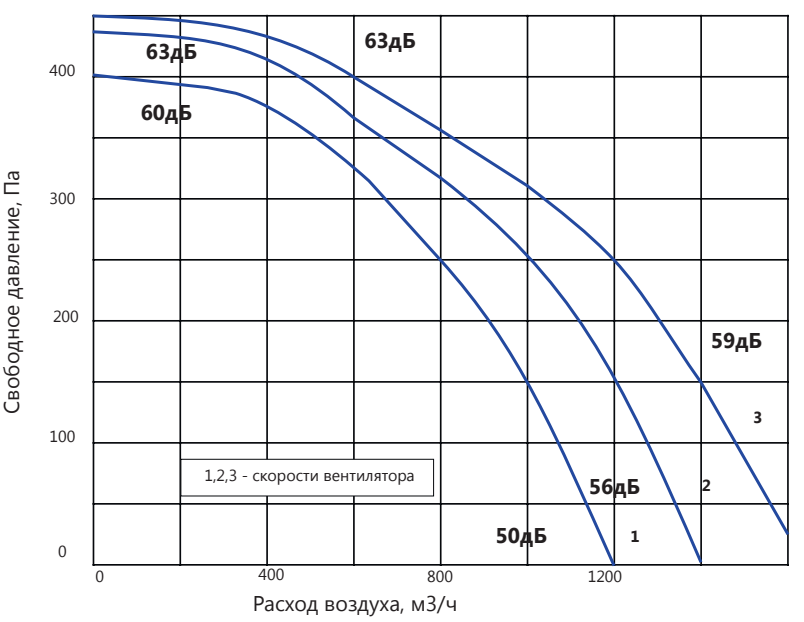
График аэродинамических характеристик установок